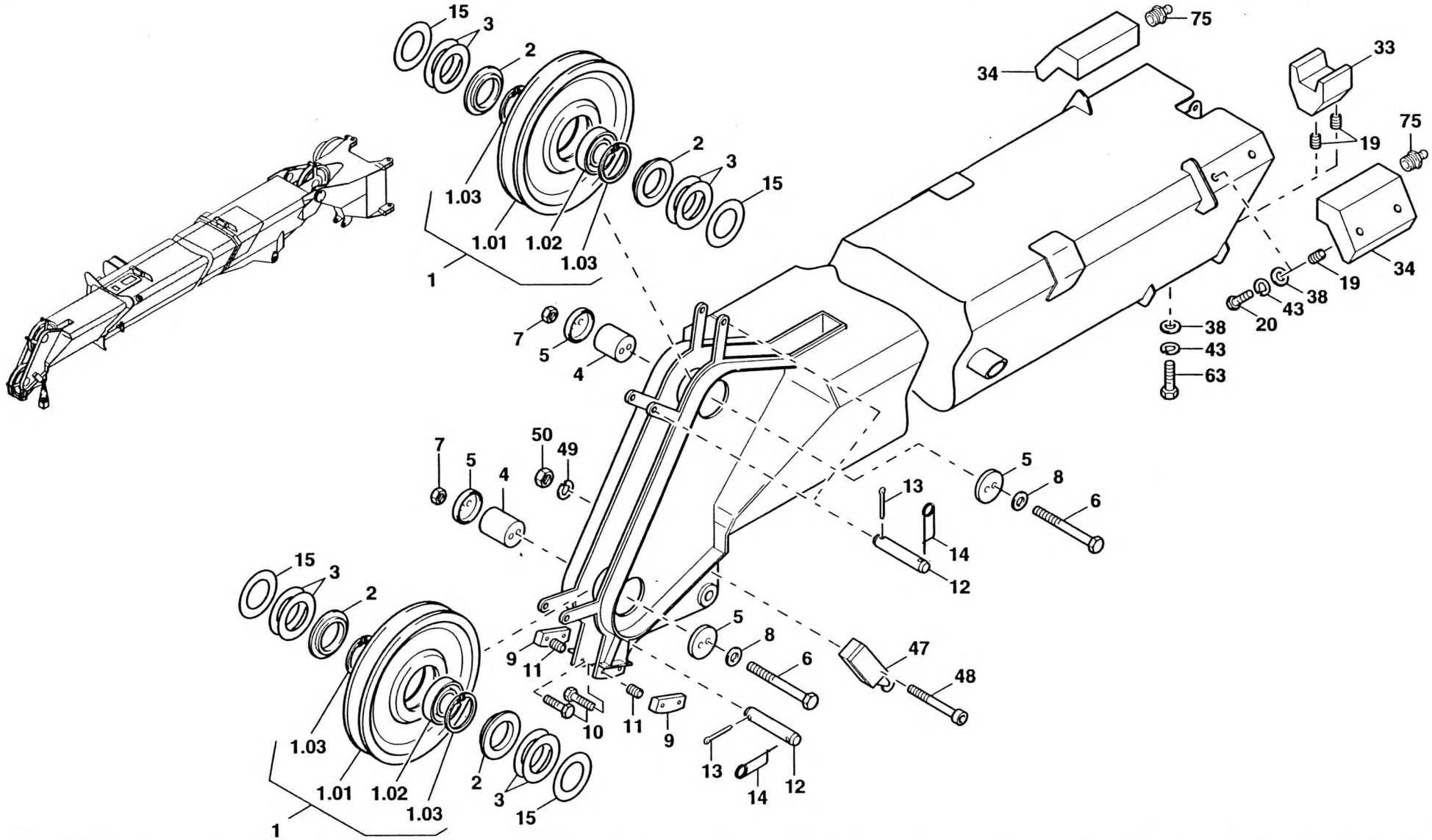| | | | | |
|---|---|---|---|---|
| EINBAUTEILE KLAPPSPITZE 6 M<br>PARTS FOR INSTALLING SWING - AWAY BOOM EXTENSION 6 M | BILDTAFEL<br>PICTORIAL DISPLAY | | | GMK 3050<br>BE 710<br>G 173 |
| | 05.95 | 3004668-ETL | 1/1 | |