GROVE	ACHSANBAU 4 X 4 AXLE ATTACHMENT 4 X 4	BILDTAFEL PICTORIAL DISPLAY			GMK 2035 BE 511 G 061
		09.02	2305967-ETL J	1/5	

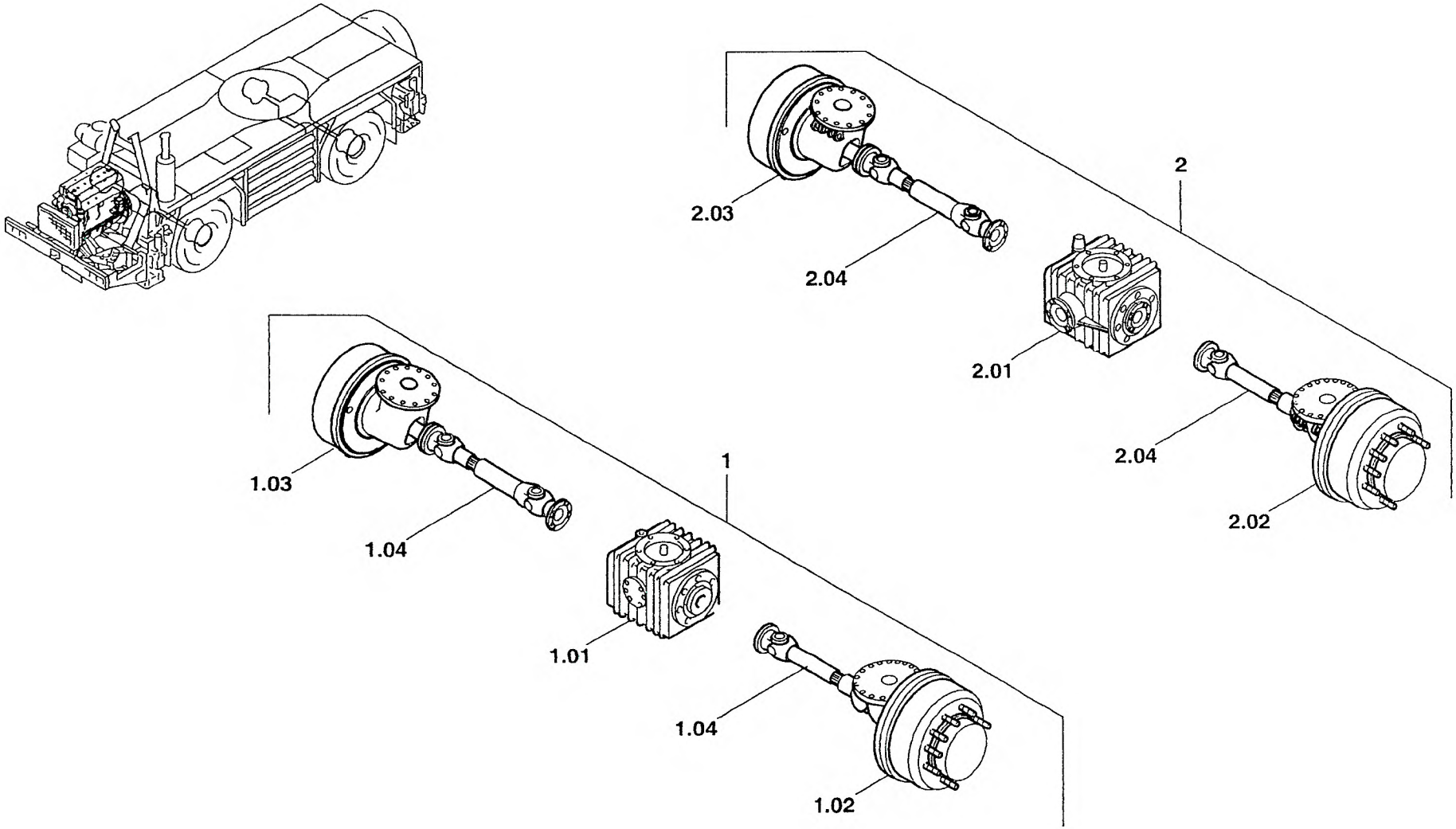

GROVE	ACHSANBAU 4 X 4 AXLE ATTACHMENT 4 X 4	BILDTAFEL PICTORIAL DISPLAY			GMK 2035 BE 511 G 061
		09.02	2305967-ETL J	2/5	

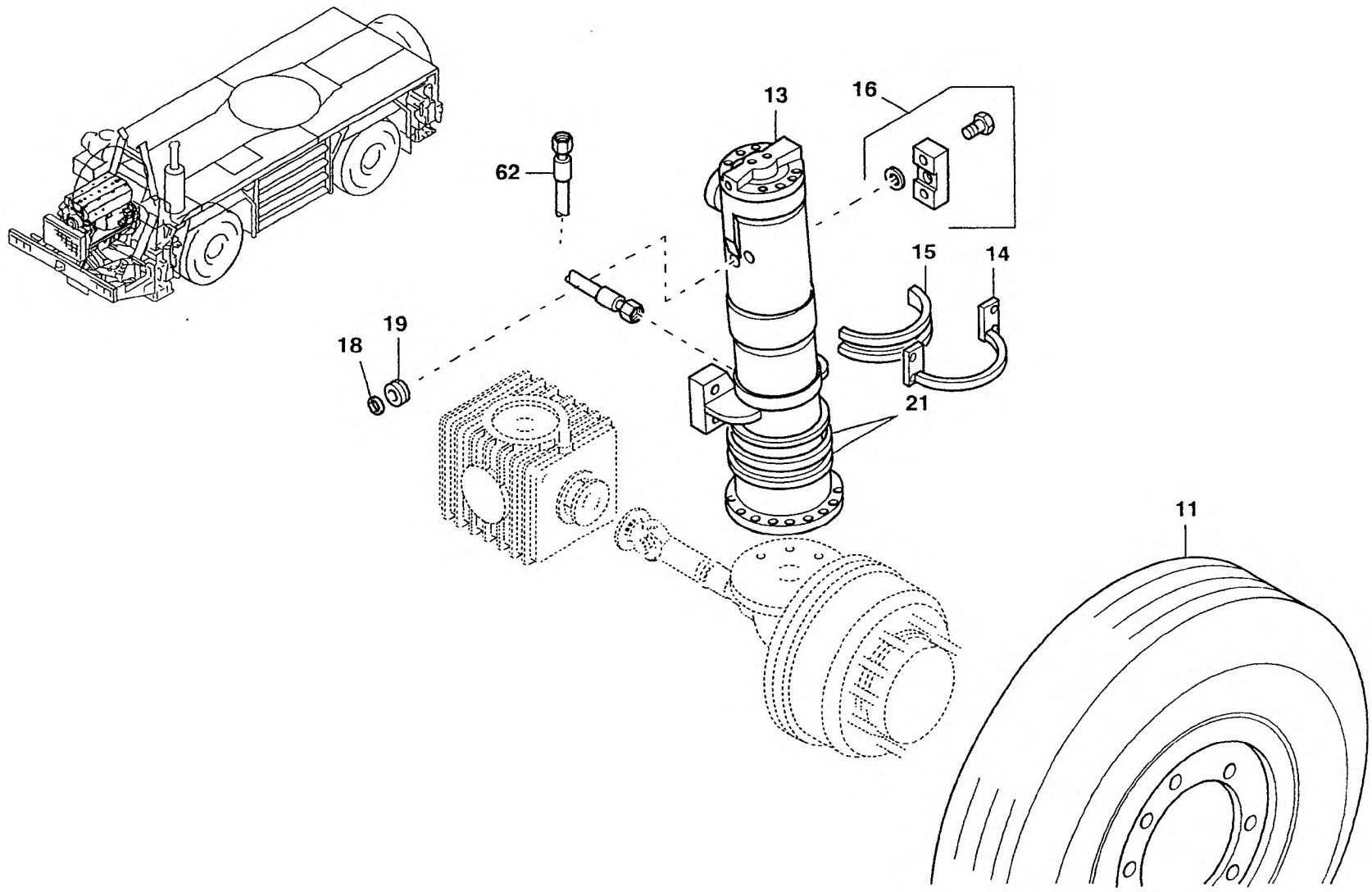

GROVE	ACHSANBAU 4 X 4 AXLE ATTACHMENT 4 X 4	BILDTAFEL PICTORIAL DISPLAY			GMK 2035 BE 511 G 061
		09.02	2305967-ETL J	3/5	

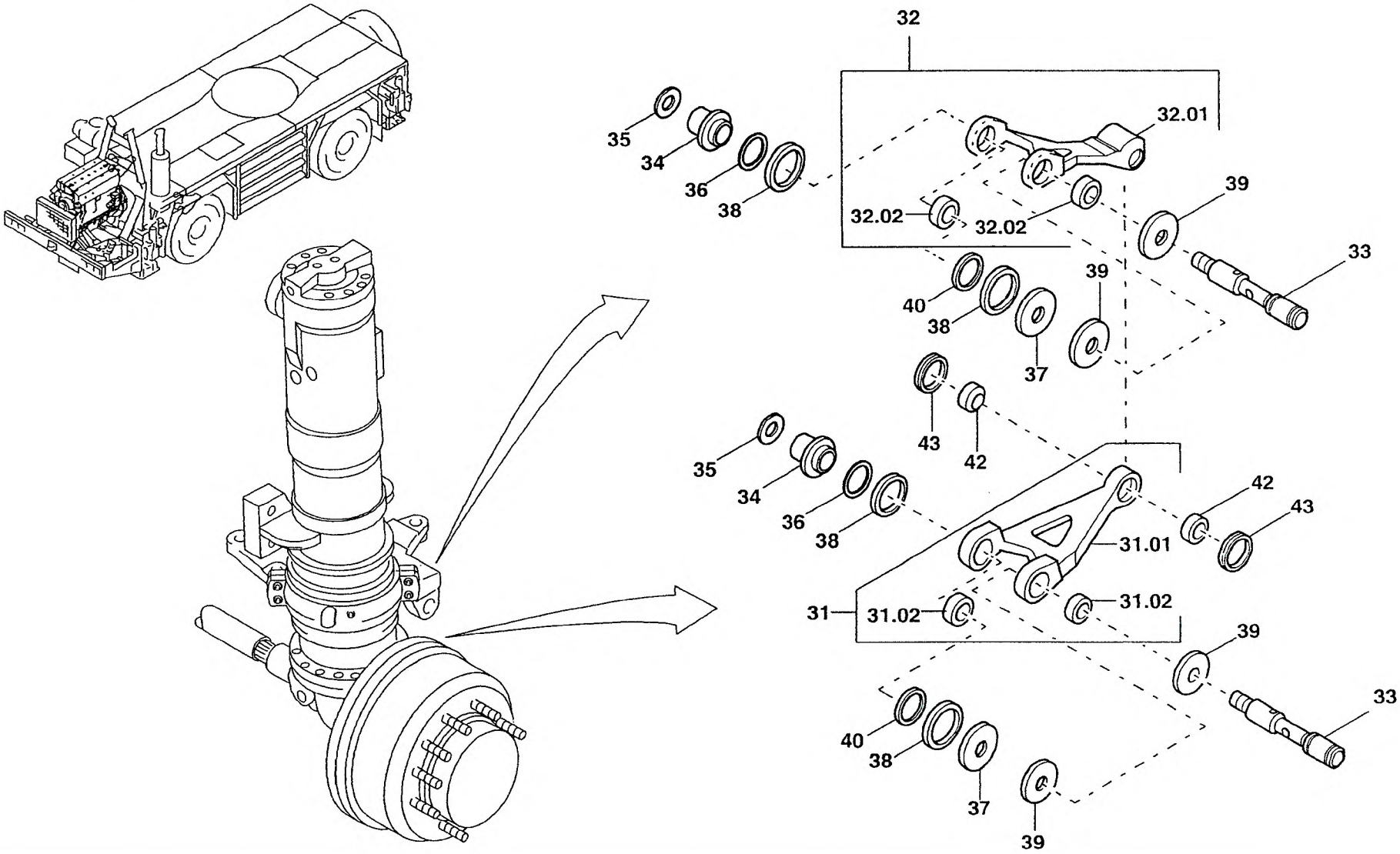

GROVE	ACHSANBAU 4 X 4 AXLE ATTACHMENT 4 X 4	BILDTAFEL PICTORIAL DISPLAY			GMK 2035 BE 511 G 061
		09.02	2305967-ETL J	4/5	

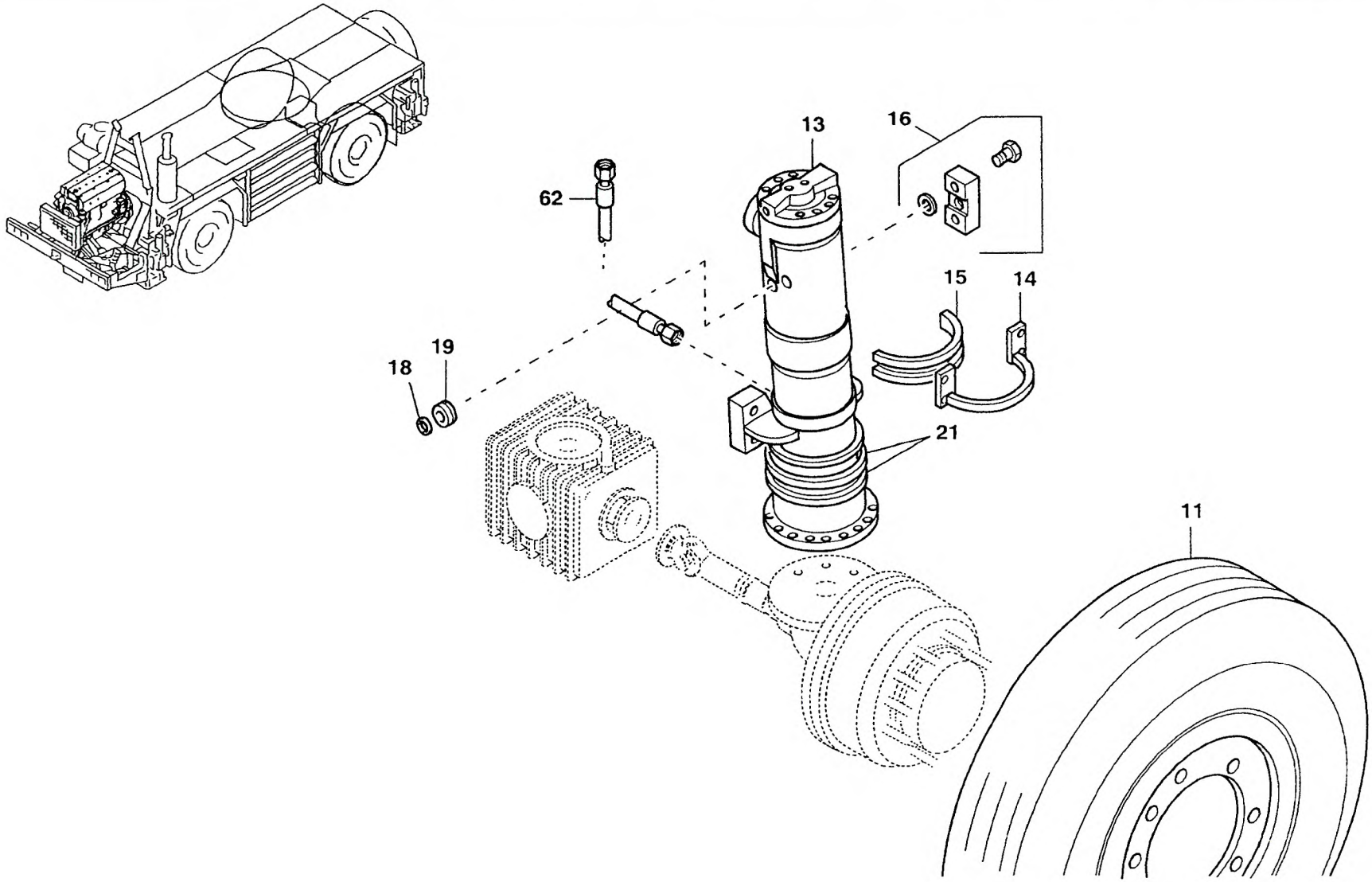
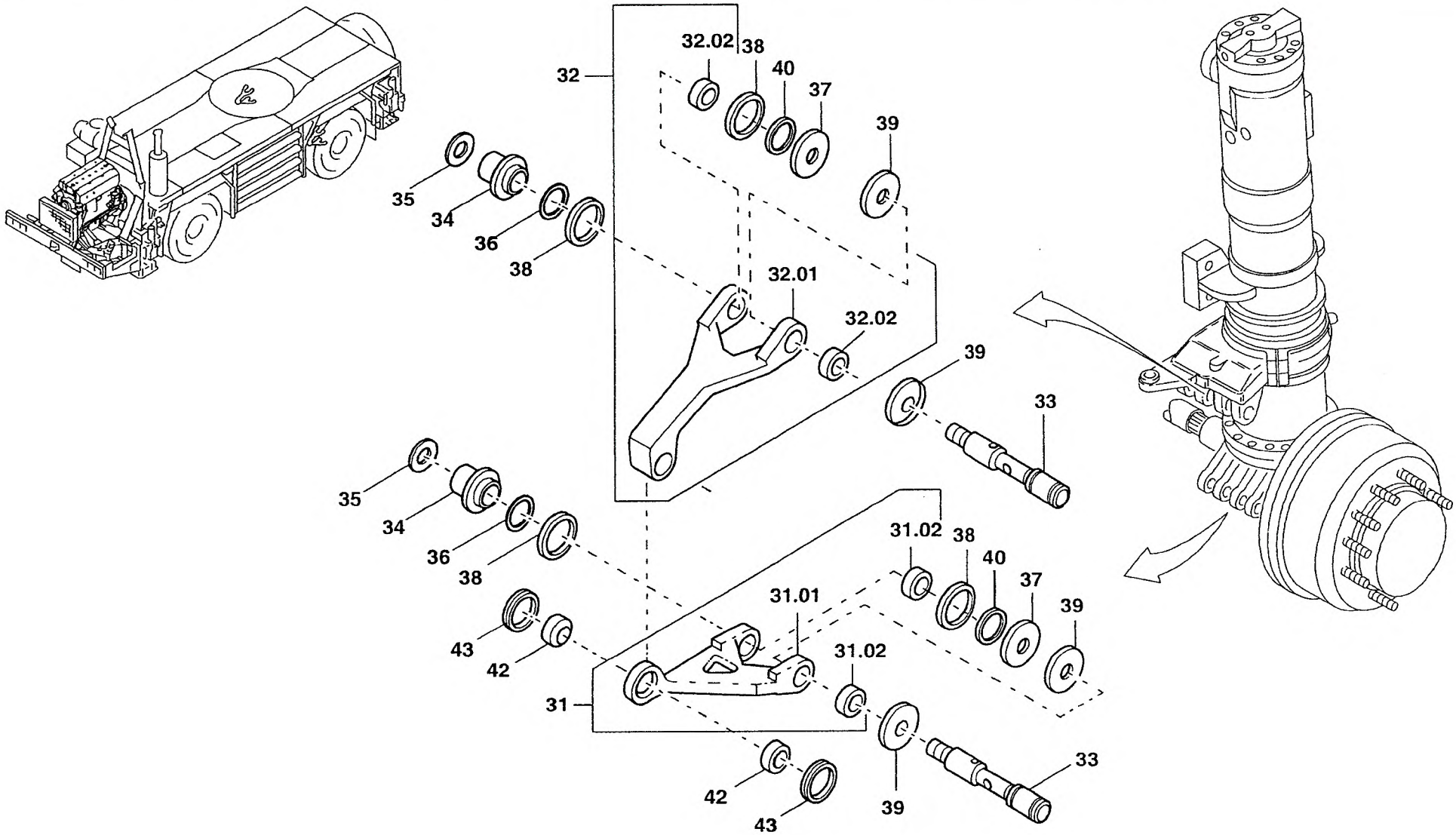
GROVE.	ACHSANBAU 4 X 4 AXLE ATTACHMENT 4 X 4	BILDTAFEL PICTORIAL DISPLAY			GMK 2035 BE 511 G 061
		09.02	2305967-ETL J	5/5